# Variante mit parallel verschalteten Speichern

mit Solarwärme auf einen Speicher für Holz.-bzw. Öl/Gasverbrennung
Vorteil: einfachere Verschaltung der Komponenten

Verschaltungsbeispiel mit mehreren Speichern für Solar/Holzvergaser/Gas/Öl gleichzeitig.
Bei fehlenden Anschlüssen am Speicher kann das Schichtladerohr auch auf 1-2 Anschlüsse reduziert werden. Vordrosselventile mindestens in Rohrgröße vom Anschlussrohr wählen!
Anordnung/Aufbau Schichtladerohr siehe Blatt 1
Anzahl der Speicher von 1....?
Solare Wärmevernichtung damit Überflüssig?
Sammelrohre für Speicherrückl.-und Vorlauf eine Rohrgröße größer auswählen wie die sonstige größte Verrohrung zum Speicher!

Der bivalenter Mischer M1; M11; M12 mischt zwischen Anschluss R+1 und danach, wenn es wärmer werden soll oder die Temperatur nicht reicht wird, zwischen 1+2.

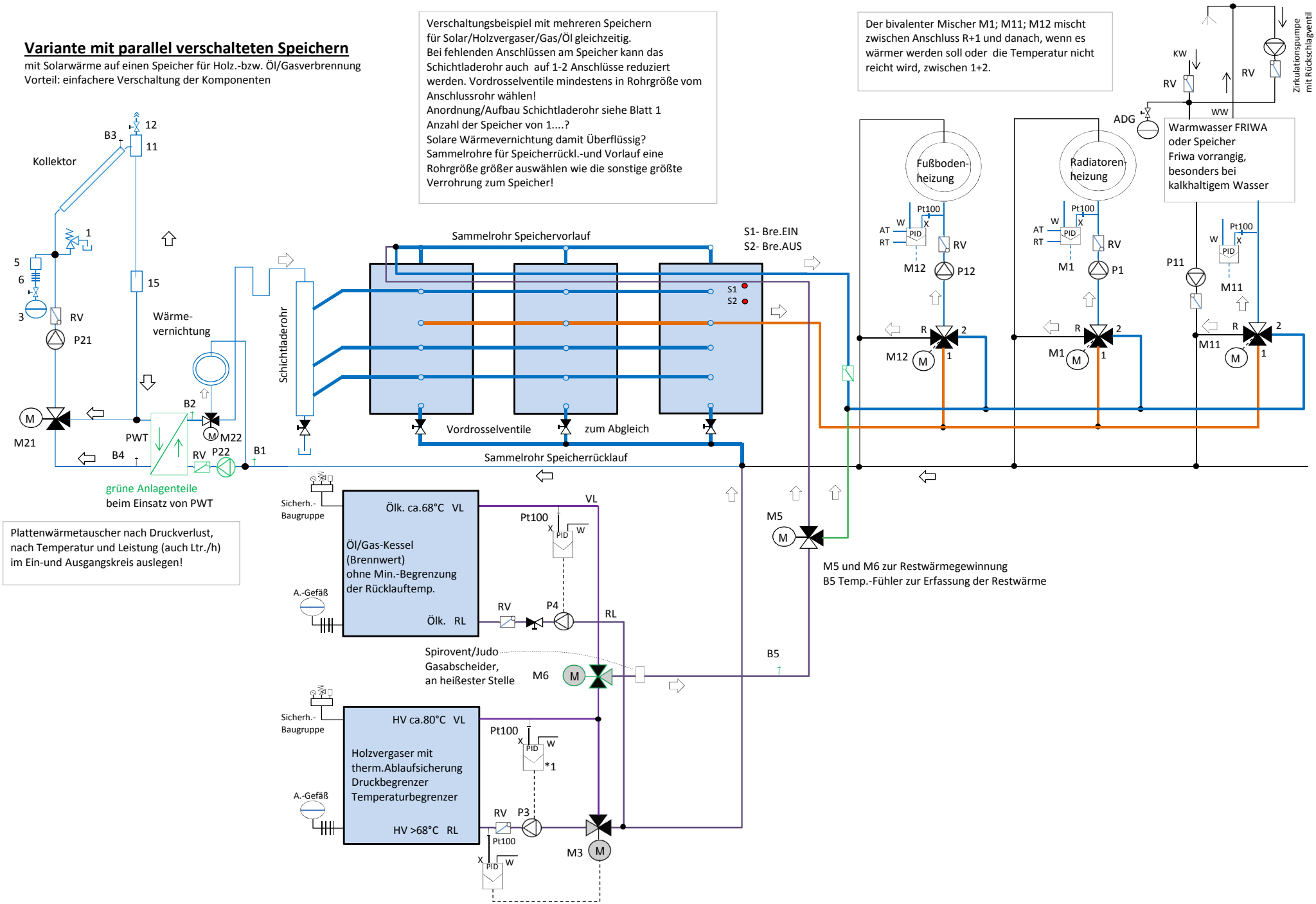


Plattenwärmetauscher nach Druckverlust, nach Temperatur und Leistung (auch Ltr./h) im Ein-und Ausgangskreis auslegen!

M5 und M6 zur Restwärmegewinnung
B5 Temp.-Fühler zur Erfassung der Restwärme